संस्कृतकारकाधिगमे अभिक्रमाणामनुप्रयोगः

संस्कृतम्- सम् उपसर्गपूर्वकं डुकृञ् करणे इति धातोः क्तप्रत्यये कृते निष्पद्यते शब्दोऽयम्। (वा.आ.कोषः,पृ.स.1051) । संस्कृतकारकाणि एव अत्र प्रतिपाद्यन्ते अतः संस्कृतशब्दस्य अधिग्रहणम् अत्र कृतं वर्तते।

कारकम् - पाणिनीयव्याकरणे पारिभाषिकशब्देषु कारकमन्यतमम् । अष्टाध्याय्यां **कारके** (1/4/23) इति अधिकारसूत्रभावेनोपन्यस्तं विद्यते । करोतीति कारकमिति व्युत्पत्त्या कारकशब्दः क्रियापरः । एवञ्च **क्रियाजनकत्वं कारकत्वम्** इति महाभाष्यकारेणोक्तम् । कारकस्य बहूनि लक्षणानि शास्त्रकारैरुपन्यस्तानि , यथा -

१. करोति कर्तृकर्मादिव्यपदेशानिति कारकम् **- पतञ्जलिः**
२. क्रियाप्रवर्तकं कारकम् **- पतञ्जलिः**
३. साधनं कारकम् **- भर्तृहरिः**
४. शक्तिः कारकम् **- प्रदीपः**
५. क्रियाजनकत्वं कारकत्वम् **- हरिदीक्षितः, नागेशः**
६. क्रियान्वयित्वं कारकत्वम् **- दीक्षितः**
७. क्रियाहेतुः कारकम् **- काशिकाकारः**
८. विभक्त्यर्थद्वारा क्रियान्वयिसत् क्रियानिमित्तं कारकम् **-नैयायिकाः**

क्रियान्वयिकारकम्- उदाहरणं यथा - **अयोध्यायाः राजा रामचन्द्रः प्रातःकाले अमात्यैः राजकोषात् ब्राह्मणेभ्यः धनं ददाति** अत्र ददाति इति क्रियापदेन सह **राजा रामचन्द्रः प्रातःकाले, अमात्यैः,राजकोषात्, ब्राह्मेभ्यः** इति शब्दाः सम्बद्धाः सन्ति । तस्मादेतानि कारकाणि । अयोध्यायाः पदं क्रियापदेन सम्बन्धितं न तस्मान्न कारकपदवाच्यम् , एतत् सम्बन्धपदमुच्यते।

कारकभेदाः-

कर्ता कर्म च करणं सम्प्रदानं तथैव च।
अपादानाधिकरणम् इत्याहुः कारकाणि षट्।।

यथा च शाब्दिकाः पठन्ति-

क्रिया प्रकारीभूतोऽर्थः कारकं तच्च षडविधम्।
कर्तृकर्मादिभेदेन शेषः सम्बन्ध इष्यते।।

एवं प्रधानतया कारकाणि भवन्ति -

१. **कर्ताकारकम्** Nominative case
२. **कर्मकारकम्** Accusative case
३. **करणकारकम्** Instrumental case
४. **सम्प्रदानकारकम्** Dative case
५. **अपादानकारकम्** Ablative case
६. **अधिकरणकारकम्** Rocative case ।

अधिगमः (learning)

अधिगमस्य अर्थः - व्यक्तेः व्यवहारे निष्पादनक्षमतायां परिवर्तनम् । प्रशिक्षणेन अनुभवाधारेण वा विनूतनविचारकुशलता-कार्यपद्धत्तीनाञ्च अभिव्यक्तिरेव अधिगमपरिणामः मन्यते । आबाल्यात् मनुष्येण सद्यस्थितिं यावत् नवीनसूचनाः, अभ्यासाः, अभिवृत्तयः, मूल्यानि, संस्काराश्च अर्जिताः भवन्ति । वयं बिभीमः, वयं स्निह्यामः, आदरं प्रकटयामः,अन्यान् प्रति सामञ्जस्यं संस्थापयामः, अपि च कस्याञ्चित् साहसिकाभिनवपरिस्थितौ वा आत्मविश्वासाभिव्यक्तिं प्रदर्शयामः इत्येतानि अनेकानि उदाहरणानि व्यवहाराधिगमस्य कथ्यन्ते ।

शिक्षाशास्त्रज्ञै अधिगमस्य पारिभाषीकरणमेवम्प्रकारेण कृतमस्ति-

मनोवैज्ञानिकेषु केचन अधिगमम् उद्दीपक-अनुक्रियासम्बन्धरूपेण मन्यन्ते तेषु प्रमुखाः भवन्ति - **थार्नडायक-पावलाव-वाटसन-स्किनर-ग्रथी-हल**प्रभृतयश्च । एते व्यवहारवादिदृष्ट्या अधिगमं स्वीकुर्वन्ति । एतेषां मतेन विशिष्टपरिस्थितौ स्पष्टानुमानयोग्या नवीनानुक्रियोत्पत्तिरेव अधिगमः इति ।

शिक्षाशास्त्रज्ञेषु अन्ये केचन मनोवैज्ञानिकाः **संज्ञानात्मकक्षेत्रसिद्धान्तम्** अनुमन्यन्ते, तेषां मतेन अधिगमः नाम - **अवबोध-अन्तर्दृष्टि-विमर्शीचिन्तन-समस्यासमाधानापेक्षितदक्षताप्राप्तिश्चेति ।**

अधिगमपरिभाषासु -

१. **एडवर्ड एल्.वाल्करः (1967)** अनुभवाधारेण निष्पादने अपेक्षितस्थायीपरिवर्तनम् अधिगमः ।
२. **ब्लेयर जोन्स-सिम्पसनमहोदयाभ्याम् मतेन -** मनुष्यस्य अनुभवस्य तत्प्रतिफलं यच्च भावीपरिस्थितौ भिन्नतया सम्मुखीकरणे साहायकं भवेत् तन्नामधिगमेति ।

३. **जान्.एफ्.टैवर्स (1972)** अधिगमः एका एतादृशी प्रक्रिया वर्तते या व्यवहारे आशोधनम् आनयति।

४. **मारिस्. एल्. बिग्गी (1976)** अधिगमः नाम व्यक्तौ जायमानानि तानि स्थायीपरिवर्तनानि सन्ति येषां प्रकटीकरणम् आनुवांशिकविरासतरूपेण कर्तुं नैव शक्यते।

अभिक्रमपरिचयः- अभिक्रमिताधिगमतकनीकेः विकासः, अधिगममनोविज्ञानद्वारा विकसितपरिप्रेक्ष्ये अभूत्। यस्मिन् अधिगमकर्त्रा सक्रियो भूत्वा अनुक्रिया करणीया भवति, तथा च तत्सम्बद्धावश्यकप्रतिपुष्ट्या प्रबलनव्यवस्था क्रियते । विगतपञ्चाशति वर्षेषु अभिक्रमिताधिगमप्रणाल्याः उपयोगः बहुषु सन्दर्भेषु अभूत् येन च सम्पूर्णानुदेशनप्रक्रियायाः वैज्ञानिकरूपेण इन्द्रियानुभविकरीत्या च अधिगमने, विकसितकरणे, मूल्याङ्कने च साहाय्यमवाप्तम्। **अभिक्रमिताध्ययन**विषये शिक्षाशास्त्रविदाम् अभिक्रमतज्ज्ञानां प्रदत्तपरिभाषासु सारांशरूपेण समुपलभ्यते यत् - अभिक्रमिताध्ययनं तदनुदेशनं वर्तते -यस्मिन् पाठ्यसामग्री लघुषु पदेषु विभाज्य शृङ्खलाबद्धरूपेण प्रस्तूयते। तथा च छात्राणां समक्षे क्रमेण प्रस्तूय, न्यूनतमत्रुटीपुरस्सरं छात्रेभ्यः नवीनस्य जटिलविषयवस्तुनः च शिक्षा तेषां स्वगत्यानुसारं प्रदीयते। अस्यां सम्पूर्णप्रक्रियायां छात्रेभ्यः स्वप्रगतिज्ञानेन पृष्ठपोषणं Feedback प्रदीयते (कुलश्रेष्ठः-1985)

अभिक्रमनिर्माणसिद्धान्ताः -

- ✓ स्वबुद्धिशिक्षणसिद्धान्ताः
- ✓ छात्रानुक्रियासिद्धान्तः
- ✓ अंशादंशसिद्धान्तः
- ✓ सक्रियासिद्धान्तः
- ✓ सहभागितासिद्धान्तः
- ✓ तत्कालप्रतिपुष्टिसिद्धान्तः
- ✓ विविधसामग्रीसिद्धान्तः
- ✓ छात्रपरीक्षणसिद्धान्तः
- ✓ प्रगतिज्ञानसिद्धान्तः
- ✓ व्यवहारविश्लेषणसिद्धान्तः

मुक्त-संस्कृत-शिक्षणम्

विशेषताः

- ❖ वस्तुनिष्ठता
- ❖ एकस्मिन् समये एकः एव पठितुं प्रभवति।
- ❖ सामग्री अल्पाल्पांशरूपेण विभक्ता भवति।
- ❖ तार्किकता, सुव्यवस्थिता।
- ❖ शृङ्खलाबद्धता।
- ❖ तत्कालप्रगतिविषये सूचनाव्यवस्था।
- ❖ स्वबुद्ध्यनुसारं विषयवस्तुशिक्षणं प्राप्नोति।
- ❖ सामग्री पूर्वपरीक्षिता, क्रमयुक्ता च भवति।
- ❖ शिक्षार्थिनां सततप्रयत्नेन सक्रियता भवति।
- ❖ अत्र उद्दीपनम्, अनुक्रिया, पुनर्बलनञ्च एतानि त्रीणि क्रियाशीलानि भवन्ति।
- ❖ छात्राणाम् एकैकोऽपि प्रयासः नूतनं ज्ञानं प्रयच्छति।
- ❖ अभिक्रमितानुदेशनप्रणाली मनोवैज्ञानिकाधिगमसिद्धान्तस्य आधारेण प्रचलति।

सामग्रीनिर्माणम्- निर्माणेऽस्मिन् नव भागाः सन्ति-

१. प्रकरणस्य शीर्षकस्य वा चयनम्।
२. छात्राणां पूर्वज्ञान-पूर्वानुभव-सम्बद्धसूचनालेखनम्।
३. व्यवहाररूपे उद्देश्यानां लेखनम्।
४. विषयवस्तुनः स्वरूपनिर्माणम्।
५. मापदण्डपरीक्षायाः निर्माणम्।
६. अभिक्रमलेखनम्।
७. प्राथमिकप्रतिवेदनलेखनम्।
८. प्रतिवेदनपरीक्षणम्।
९. मूल्याङ्कनम्, क्रमनिर्धारणञ्च।

सरल-संस्कृत-शिक्षणम्

अभिक्रमाणां प्रकाराः -

१. **रेखीयाभिक्रमः (Linear programmed)** प्रो. बी.एफ्. स्किनर् - 1954.

२. **शाखीयाभिक्रमः (Branching programmed)** नार्मन क्राउडर - 1960.

३. **शृङ्खलितमैथोटिकाभिक्रमः (Matetics)** गिलबर्ट -1962.

४. **स्वनिर्देशित-अभिक्रमः**(छात्रनियन्त्रितानुदेशनम् **Learner controlled instruction)** राबर्टमेगर् -1962-63.

५. **संगणकाधारित-अभिक्रमः** (कम्प्यूटर-सह-अनुदेशनम् **Computer assisted instruction**) स्टलरो एवञ्च डेविस-1966.

1.रेखीयाभिक्रमः

फ्रेम				
प्रथमफ्रेम	द्वितीयफ्रेम	तृतीयफ्रेम	चतुर्थफ्रेम	पञ्चमफ्रेम
पूर्वव्यवहारः				अन्तिमव्यवहारः

सरल-संस्कृत-शिक्षणम्

रेखीयाभिक्रमेण अपादानकारकपाठनम्

प्रथमं पदम्

1. वृक्षात् पत्रं पतति।

2. मन्दिरात् प्रसादम् आनयति।

3. पाठशालायाः छात्रः गृहम् आगच्छति

4. नद्याः जलम् आनयति।

उपर्युक्तेषु वर्णितेषु चतुर्षु वाक्येषु रेखाङ्कितपदेभ्यः क्रमेण - वृक्षात् पत्रस्य, मन्दिरात् प्रसादस्य, पाठशालायाः छात्रस्य, नद्याः जलस्य च वियोगः, पृथकता प्रदर्शिता अस्ति।
यत्र स्थिरपदार्थात् पृथकता, वियोगः वा भवति तत्र स्थिरपदार्थस्य अपादानसंज्ञा भवति। अपादानसंज्ञा यस्य भवति, तस्मिन् पञ्चमी विभक्तिः भवति।

सूत्रम् -- **ध्रुवमपायेऽपादानम् 1 / 4/ 24** एतत् पाणिनीयसूत्रम्।

पदच्छेदः - ध्रुवम् अपाये अपादानम् ।

पदार्थः - ध्रुवम् - यत् वस्तु स्थिरम्, अचलं वा अस्ति, तत् ध्रुवम् इति।
अपायः - विश्लेषः, वियोगः, वा।
अपादानम् - संज्ञा

सूत्रार्थः - वियोगः,विश्लेषः वा यस्मात् ध्रुवपदार्थात् भवति तस्य अपादानसंज्ञा भवति।

सूत्रम् -**अपादाने पञ्चमी 2/ 3/ 28**

सूत्रार्थः - संस्कृतव्याकरणे पाणिनिसूत्रानुसारं यस्य अपादानसंज्ञा भवति , तस्मिन् अपादानसंज्ञापदे पञ्चमी विभक्तिः भवति। यथा उदाहरणम् -

हस्तात् स्थालिका पतति।

एतस्मिन् वाक्ये स्थालिकायाः वियोगः,विश्लेषः वा भवति । स्थालिकायाः वियोगः हस्तात् भवति । हस्तस्य स्थालिकया सह सम्बन्धः वर्तते । स्थालिकायाः सम्बन्धः पतति इति क्रियया सह अस्ति । हस्तस्य, स्थालिकायाः,पतति च एतेषां त्रयाणां पदानां परस्परं सम्बन्धः (अन्वयः) वर्तते । हस्तात् स्थालिकायाः वियोगः जातः अस्ति, अतः हस्तात् अत्र **पञ्चमी** विभक्तिः भवति।

पुंल्लिङ्ग-स्त्रीलिङ्ग-नपुंसकलिङ्गभेदेन पञ्चमीविभक्तिरूपाणि निम्नप्रकारेण भवन्ति ----

पुंल्लिङ्ग →
- **सुधाखण्डः = सुधाखण्डात्**
- **ग्रामः = ग्रामात्**
- **सुधाकरः = सुधाकरात्**

स्त्रीलिङ्ग →

आकारान्तः →
- **माला = मालायाः**
- **सीता = सीतायाः**
- **मथुरा = मथुरायाः**

ईकारान्तः →
- **गोदावरी = गोदावर्याः**
- **दूरवाणी = दूरवाण्याः**
- **लेखनी = लेखन्याः**

नपुंसकलिङ्ग. → **वनम्** = **वनात्**
→ **चित्रम्** = **चित्रात्**
→ **पुष्पम्** = **पुष्पात्**

अभ्यासः 1.-- अधोलिखितप्रश्नेषु रेखाङ्कितशब्दानां पञ्चमीविभक्तिरूपं लिखत ----

अ.) देहलीनगरम् रेलयानं गच्छति। -----------------।

ब.) मुम्बयीनगरम् भारवाहनं गच्छति। ------------------।

स.) कृषकः गोदावरी जलम् आनयति। ------------------।

द.) चिकित्सालयः औषधं स्वीकरोति। ------------------।

इ.) अयोध्या पिता चित्रं क्रीणाति । ------------------।

उत्तराणि–अभ्यासः 1.अ. देहलीनगरात् ब.मुम्बयीनगरात् स.गोदावर्याः द.चिकित्सालयात् इ.अयोध्यायाः

अभ्यासः2. -- निम्नलिखिताभ्यासात् अपादानसंज्ञापदं चित्वा रिक्तस्थानेषु लिखत ----

अ.) यात्री यानम् अवतरति। ---------------------।

ब.) जलं नलिका पतति। ----------------------।

स.) यान्त्रिकः यन्त्रागारं निर्गच्छति। ---------------------।

द.) कलकत्ता विमानं प्रस्थानं करोति। ---------------------।

इ.) कूपः जलं स्वीकरोति। ------------------------------।

उत्तराणि– अभ्यासः 2. अ. यानात् ब.नलिकायाः स. यन्त्रागारात् द. कलकत्तायाः इ. कूपात्

अभ्यासः (3.)-- निम्नलिखितानाम् अपादानसंज्ञापदानां विभक्तिरूपाणि रिक्तस्थानेषु लिखत

1.) 1. ग्रामः ------------------।

2. पाठः ------------------।

3. वृक्षः ------------------।

4. आकाशः ---------------।

उत्तराणि– अभ्यासः 3. 1. 1.ग्रामात् 2.पाठात् 3.वृक्षात् 4.आकाशात्

2.) 1.शाखा --------------------।

2. मथुरा --------------------।

3. गौशाला --------------------।

4. शूर्पणखा -------------------।

उत्तराणि– 2. 1.शाखायाः 2.मथुरायाः 3.गौशालायाः 4.शूर्पणखायाः

3.) 1. नदी ---------------------।

2. पुत्री --------------------।

3. माधुरी -------------------।

4. कावेरी -------------------।

उत्तराणि– 3. 1.नद्याः 2.पुत्र्याः 3.माधुर्याः 4. कावेर्याः

4.) 1. नगरम् -------------------।

2. भवनम् ------------------।

3. गृहम् --------------------।

4. राष्ट्रम् --------------------।

उत्तराणि– 4. 1.नगरात् 2. भवनात् 3. गृहात् 4.राष्ट्रात्

अभ्यासः (4.) - अधःप्रदत्तशब्दानाम् अपादानसंज्ञाविभक्तिरूपाणि लिखत ----

1. ग्रामः =
2. नगरम् =
3. मीरा =
4. तुलसी =
5. उपवनम् =
6. अश्वत्थः =
7. अजगरः =
8. गान्धारी =

उत्तराणि–

अभ्यासः4.1.ग्रामात्2.नगरात्3.मीरायाः4.तुलस्याः5.उपवनात्6.अश्वत्थात्7.अजगरात्8.गान्धार्याः

सरल-संस्कृत-शिक्षणम्

2.शाखीयाभिक्रमः

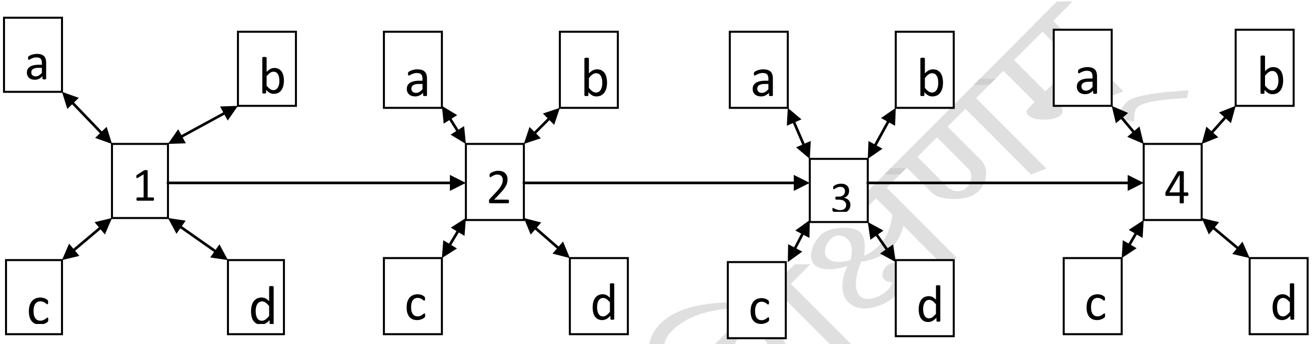

उदाहरणं यथा-

तपःस्वाध्यायनिरतं तपस्वी वाग्विदां वरम् ।
नारदं परिपप्रच्छ वाल्मीकिर्मुनिपुङ्गवम् ।।

पदच्छेदः- तपः-स्वाध्याय-निरतम् तपस्वी वाग्-विदाम् वरम् ।
नारदम् परि-पप्रच्छ वाल्मीकिः मुनि-पुङ्गवम् ।।

पदपरिचयः तपःस्वाध्यायनिरतम् - अ.पु. द्विती. एक. समस्तम्
तपस्वी - तपस्विन्- न्. पु. प्र. एक.
वाग्विदाम्- वाग्विद् द. पु. ष.बहु. समस्तम्
वरम् - अ.पु.द्विती. एक.
नारदम् - अ.पु.द्विती. एक.
परिपप्रच्छ - परि+प्रच्छ-कर्तरि लिट् प्रपु.एक.
वाल्मीकिः-इ.पु.प्र.एक.
मुनिपुङ्गवम्-अ.पु.द्विती.एक.समस्तम्

समासः तपः-स्वाध्यायनिरतम् - तपश्च स्वाध्यायश्च तपःस्वाध्यायौ (द्वन्द्वः) ; तपःस्वाध्याययोः निरतः तपःस्वाध्यायनिरतः (स.तत्पु.) तं तपःस्वाध्यायनिरतम् ।

मुनिपुङ्गवम्-पुमांश्चासौ गौश्च इति पुङ्गवः, (कर्मधारयः) मुनिषु पुङ्गवः मुनिपुङ्गवः (स.तत्पु.) तं मुनिपुङ्गवम्।

भावार्थः- तपस्वी महर्षिः वाल्मीकिः व्रतनियमादिषु वेदाध्ययनाध्यापनादिषु च सततं तत्परं ज्ञानिनां वरिष्ठं मुनिषु श्रेष्ठं देवर्षिं नारदं पृष्टवान्।

तपःस्वाध्यायनिरतं तपस्वी वाग्विदां वरम्।
नारदं परिपप्रच्छ वाल्मीकिर्मुनिपुङ्गवम्॥

पदच्छेदः- तपः-स्वाध्याय-निरतम् तपस्वी वाग्-विदाम् वरम्।
नारदम् परि-पप्रच्छ वाल्मीकिः मुनि-पुङ्गवम्॥

पदपरिचयः तपःस्वाध्यायनिरतम् - अ.पु. द्विती. एक. समस्तम्, तपस्वी - तपस्विन्- न्. पु. प्र. एक.,वाग्विदाम्- वाग्विद् द. पु. ष.बहु. समस्तम् वरम् - अ.पु.द्विती. एक.नारदम् - अ.पु.द्विती. एक.परिपप्रच्छ - परि+प्रच्छ-कर्तरि लिट्. प्रपु.एक.वाल्मीकिः-इ.पु.प्र.एक. मुनिपुङ्गवम्-अ.पु.द्विती.एक.समस्तम्

समासः तपः-स्वाध्यायनिरतम् -तपश्च स्वाध्यायश्च तपःस्वाध्यायौ (द्वन्द्वः); तपःस्वाध्याययोःनिरतः-
तपः स्वाध्यायनिरतः (स.तत्पु.), तं तपःस्वाध्यायनिरतम्। मुनिपुङ्गवम्-पुमांश्चासौ गौश्च इति पुङ्गवः, (कर्मधारयः) मुनिषु पुङ्गवः, मुनिपुङ्गवः

भावार्थः- तपस्वी महर्षिः वाल्मीकिः व्रतनियमादिषु वेदाध्ययनाध्यापनादिषु च सततं तत्परं ज्ञानिनां वरिष्ठं मुनिषु श्रेष्ठं देवर्षिं नारदं पृष्टवान्।

- मन्दबुद्धिच्छात्राणामपेक्षया प्रतिभाशालीच्छात्राः अन्तिमव्यवहारपर्यन्तं शीघ्रं प्राप्नुवन्ति।

3.शृङ्खलितमैथेटिकाभिक्रमः

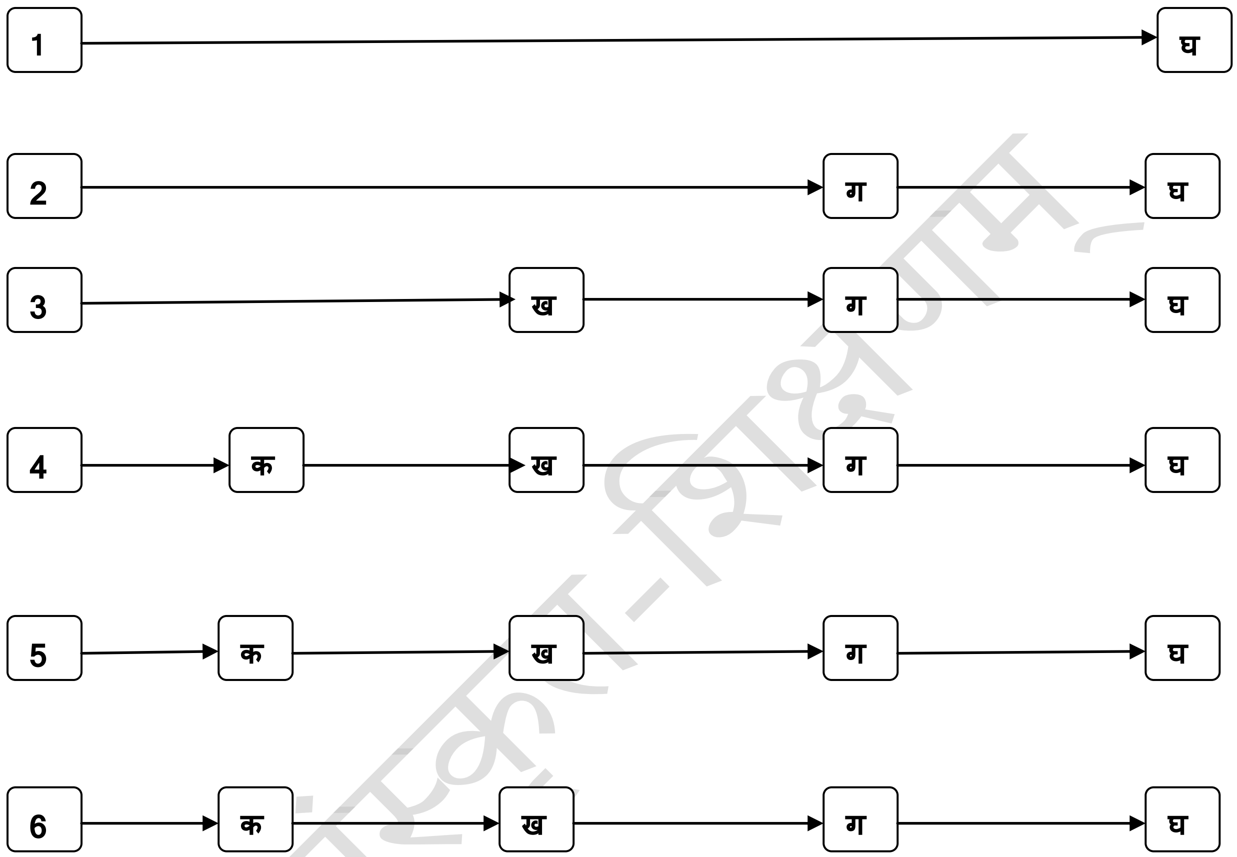

सरल-संस्कृत-शिक्षणम्

अनुप्रयोगः

- माध्यमिकस्तरे षष्ठीकक्ष्यातः दशमीकक्ष्यापर्यन्तम्।
- केन्द्रियविद्यालयेषु पाठ्यक्रमनिर्माणाय।
- स्वकारीयविद्यालयेषु।
- निजीविद्यालयेषु।
- अनुदानितानुदानेतरविद्यालयेषु।
- पत्राचारपाठ्यपुस्तकनिर्माणाय।
- सैन्याधिकारीप्रशिक्षणक्षेत्रे।
- शिक्षकप्रशिक्षणे।
- अनौपचारिकसततशिक्षायाम्।
- वित्तकोषेषु प्रशिक्षणक्षेत्रे।
- आकाशवाणी-औद्योगिकपाठसज्जीकरणे।
- औद्योगिककर्मचारिप्रशिक्षणे।
- विशिष्टबालकानां शिक्षणे।
- जनशिक्षा-स्वशिक्षाक्षेत्रे च।
- मार्गदर्शन-उपचारात्मकप्रशिक्षणे।
- दूरस्थशिक्षायां तथा च प्रौढशिक्षाक्षेत्रे।

सरल-संस्कृत-शिक्षणम्

सन्दर्भग्रन्थसूची -

१. पाण्डेयः डा. रामशक्लः, **संस्कृतशिक्षण,** विनोदपुस्तक मन्दिर , आगरा-2, 24वाँ संस्करणम्-2007।

२. शर्मा विनोद, शर्मा दया, **संस्कृत शिक्षण,** आस्था प्रकाशन, जयपुर, संस्करणम् -2010 ।

३. मित्तलः डा. श्रीमती सन्तोष, **संस्कृतशिक्षणम्,** नवचेतना पब्लिकेशन्स, जयपुर, प्रथम संस्करणम् -2006।

४. पाण्डेय के.पी. **शिक्षण अधिगम की तकनालाजी,** विश्वविद्यालय प्रकाशन चौक, वाराणसी22100, प्रथम संस्करण- 2011।

५. सिंघल अनुपमा, कुलश्रेष्ठ एस्. पी. **शैक्षिक तकनिकी के मूल आधार,** अग्रवालपब्लिकेशन्स, आगरा-2, 16 वाँ संस्करण 2013/2014।

६. सिंह अरुण कुमार,**शिक्षा मनोविज्ञान,** भारती भवन पटना. तृतीय संस्करण-2010,2013।

७. पाण्डेय.के.पी. **नवीन शिक्षा मनोविज्ञान,** विश्वविद्यालय प्रकाशन चौक वाराणसी, चतुर्थसंस्करण-2013।

८. आचार्यः श्रीमद्विद्वद्वरः वरदराजः,**लघुसिद्धान्तकौमुदी,** गीता प्रैस गोरखपुर प्रकाशनम् , सप्तमसंस्करणम्।

९. भट्टः जि. महाबलेश्वरः, **कारकम्** , संस्कृतभारती बेङ्गलूरु प्रकाशनम्, पञ्चमं संस्करणम् 2008।

सरल-संस्कृत-शिक्षणम्